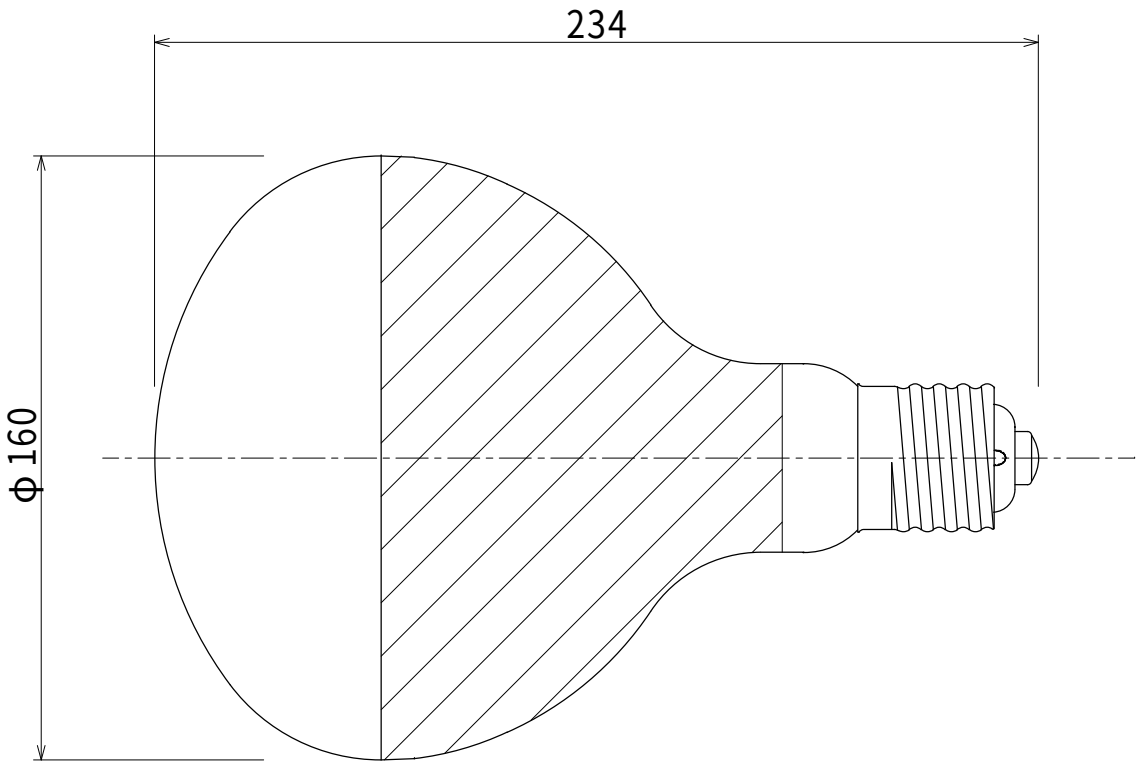

単位
mm

尺度：1/2

名称	反射形 投光電球	図表番号：３
ｶﾞﾗｽ 形状	ER160 E39	舶用電球株式会社

※ 数値は標準値を示す。