ハクヨー

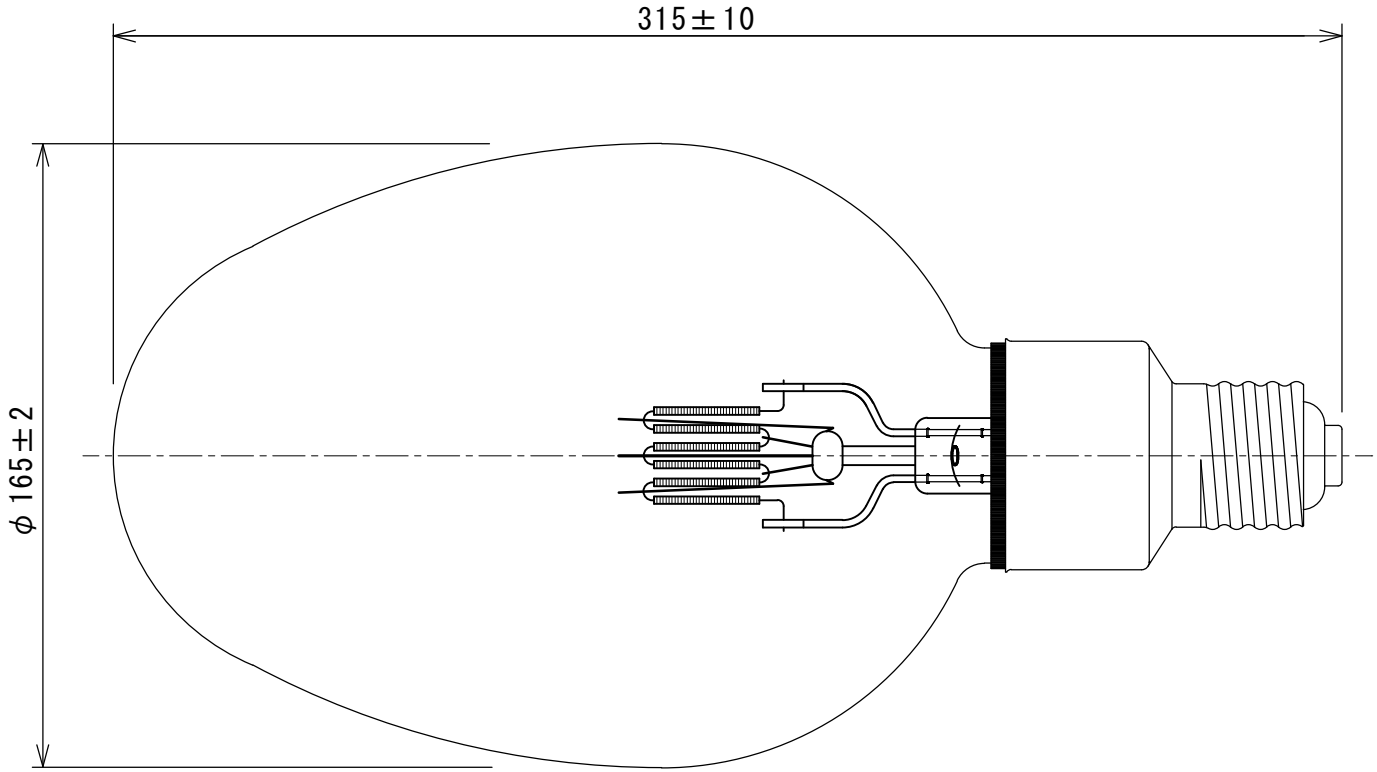

形式・用途	100V2000W
ガラス球	GH165 透明
口金	E39/89×60
フィラメント形状	C-13
設計電圧 (V)	100
消費電力 (W)	2,000
消費電流 (A)	−
全光束 (lm)	−
水平光度 (cd)	−
効率 (lm/W)	−
平均寿命 (hrs)	500
封入ガス	窒素
標準点灯の向き	上向

記号	年月日	記事	担当	承認

図面内容	探照灯用電球			製品形式	100V2000W GH165 透明 E39				
年月日	2024.04.11			尺度	単位	memo		図面番号	
検図	古谷	設計		製図	佐藤	1/2	mm	file	HPD-0019

舶用電球株式会社