ハクヨー

E10

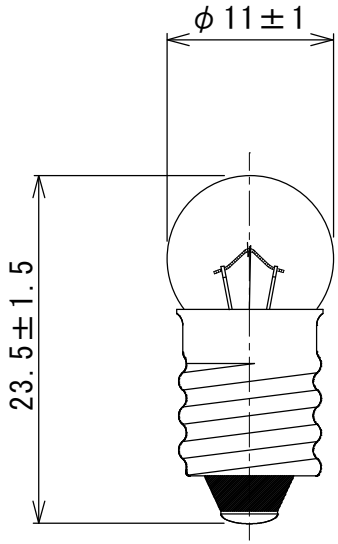

BA9s

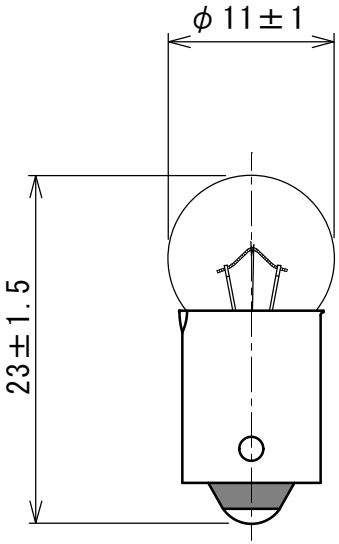

形式・用途	6.3V1W
ガラス球	G11 透明
口金	E10 or BA9s/13
フィラメント形状	C-2V
試験電圧 (V)	6.3
消費電力 (W)	(0.95)
消費電流 (mA)	−
全光束 (lm)	4
水平光度 (cd)	−
効率 (lm/W)	−
平均寿命 (hrs)	3,000
封入ガス	真空
ゲッター	−
表示	6.3V1W ハクヨ

記号	年月日	記事	担当	承認
	2024.02.01	CAD図面作成	佐藤	古谷

図面内容	表示灯用電球			製品形式	6.3V1W G11 透明 E10/BA9s				
年月日	2024.02.01			尺度	単位	memo		図面番号	
検図	古谷	設計		製図	相沢	2/1	mm	file	HPXG-0001

舶用電球株式会社