ハクヨー

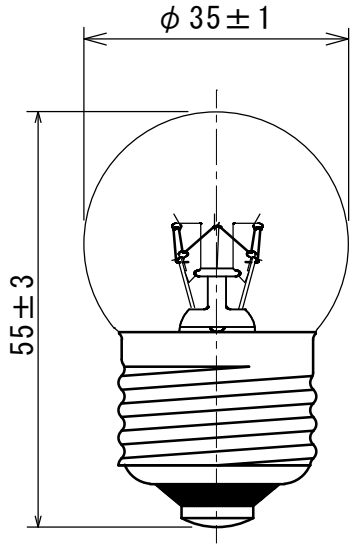

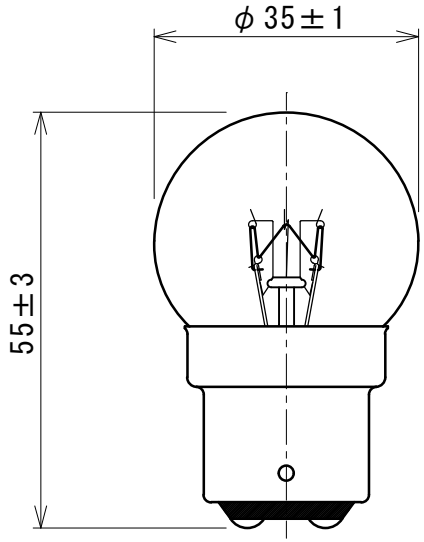

形式・用途	100V15W
ガラス球	G35 透明
口金	E26 or B22d/25
フィラメント形状	C-7
試験電圧 (V)	100
消費電力 (W)	15
消費電流 (A)	−
全光束 (lm)	100
水平光度 (cd)	−
効率 (lm/W)	−
平均寿命 (hrs)	1,500
封入ガス	真空
ゲッター	赤燐
表示	100V15W

記号	年月日	記事	担当	承認

図面内容	表示灯用電球			製品形式	100V15W G35 透明 E26/B22d				
年月日	2023.03.09		尺度	単位	memo		図面番号		
検図	古谷	設計	製図	佐藤	1/1	mm	file		HPXG-0018

舶用電球株式会社