ハクヨー

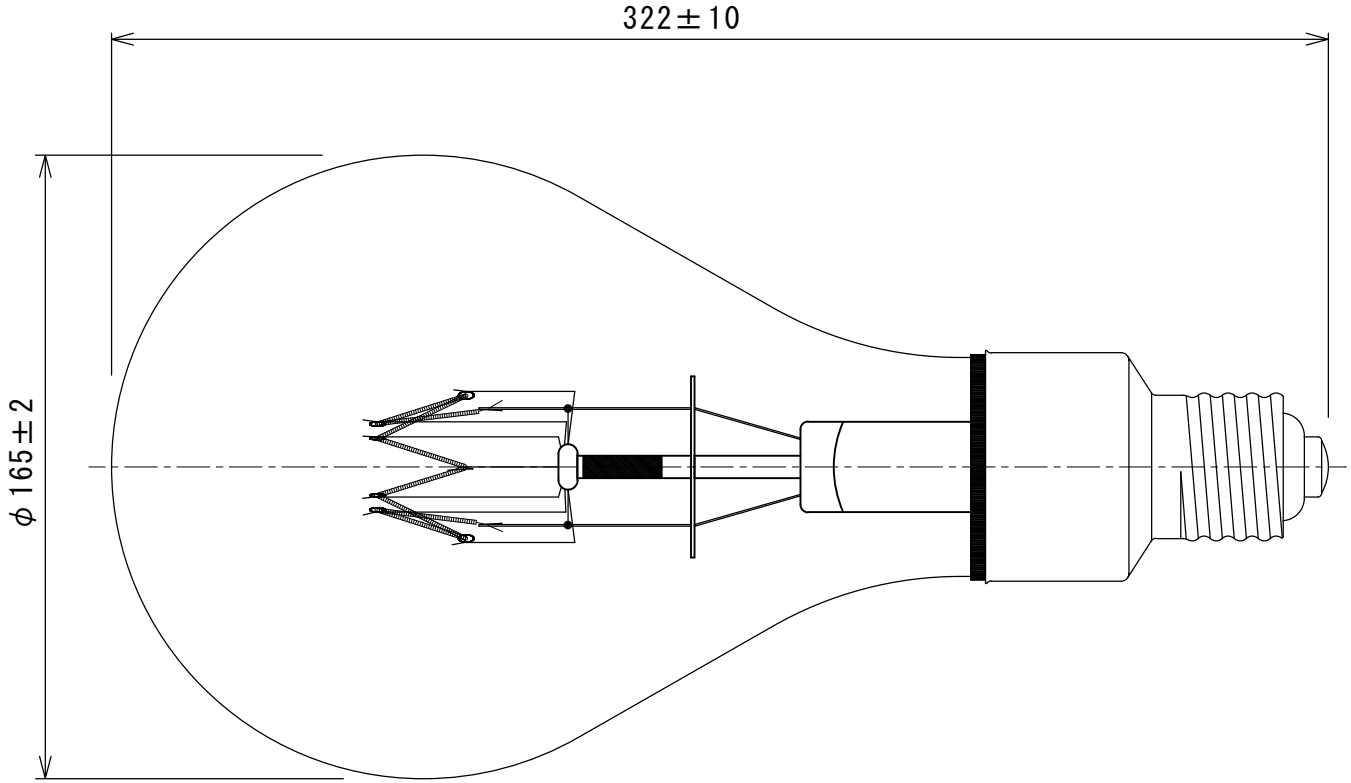

形式・用途	KF115V1000W
ガラス球	PS165 透明
口金	E39/89×60
フィラメント形状	C-5
設計電圧 (V)	115
消費電力 (W)	(1,000)
消費電流 (A)	−
全光束 (lm)	(17,550)
最大光度 (cd)	−
効率 (lm/W)	−
平均寿命 (hrs)	1,500
封入ガス	窒素
標準点灯の向き	下向
適用規格	−

記号	年月日	記事	担当	承認

図面内容	投光器用電球			製品形式	KF115V1000W PS165 透明 E39				
年月日	2024.03.26			尺度	単位	memo		図面番号	
検図	古谷	設計		製図	佐藤	1/2	mm	file	HPF-0009

舶用電球株式会社