ハクヨー

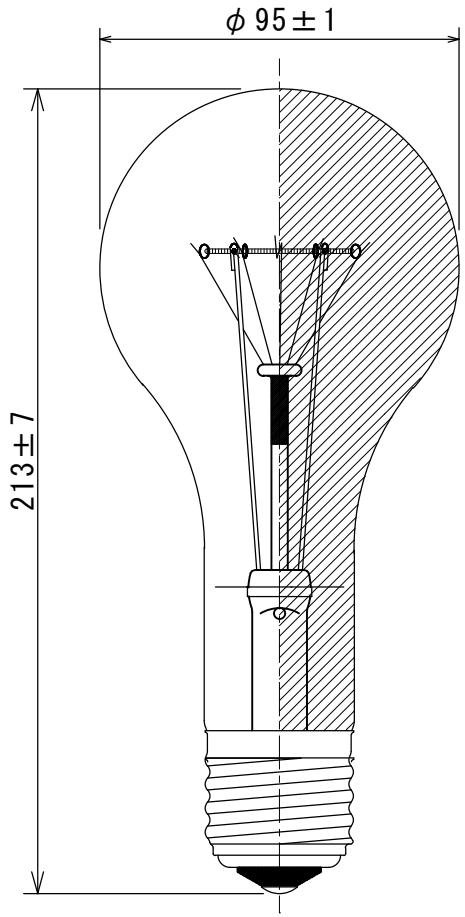

形式・用途	KG110V300W
ガラス球	PS95 透明 or 艶消
口金	E39/41
フィラメント形状	C-9
試験電圧 (V)	110
消費電力 (W)	300
消費電流 (A)	–
全光束 (lm)	4,500
水平光度 (cd)	–
効率 (lm/W)	15.0
定格静止寿命 (hrs)	1,500
過電圧振動耐久寿命(hrs)	50
封入ガス	窒素ガス
ゲッター	窒化バリウム
標準点灯の向き	下向き

記号	年月日	記事	担当	承認
	2024.02.01	CAD図面作成	佐藤	古谷

図面内容	耐振用電球			製品形式	KG110V300W PS95 耐振 透明/艶消 E39				
年月日	2024.02.01			尺度	単位	memo		図面番号	
検図	古谷	設計		製図	岡田	1/2	mm	file	HPG-0016

舶用電球株式会社