ハクヨー

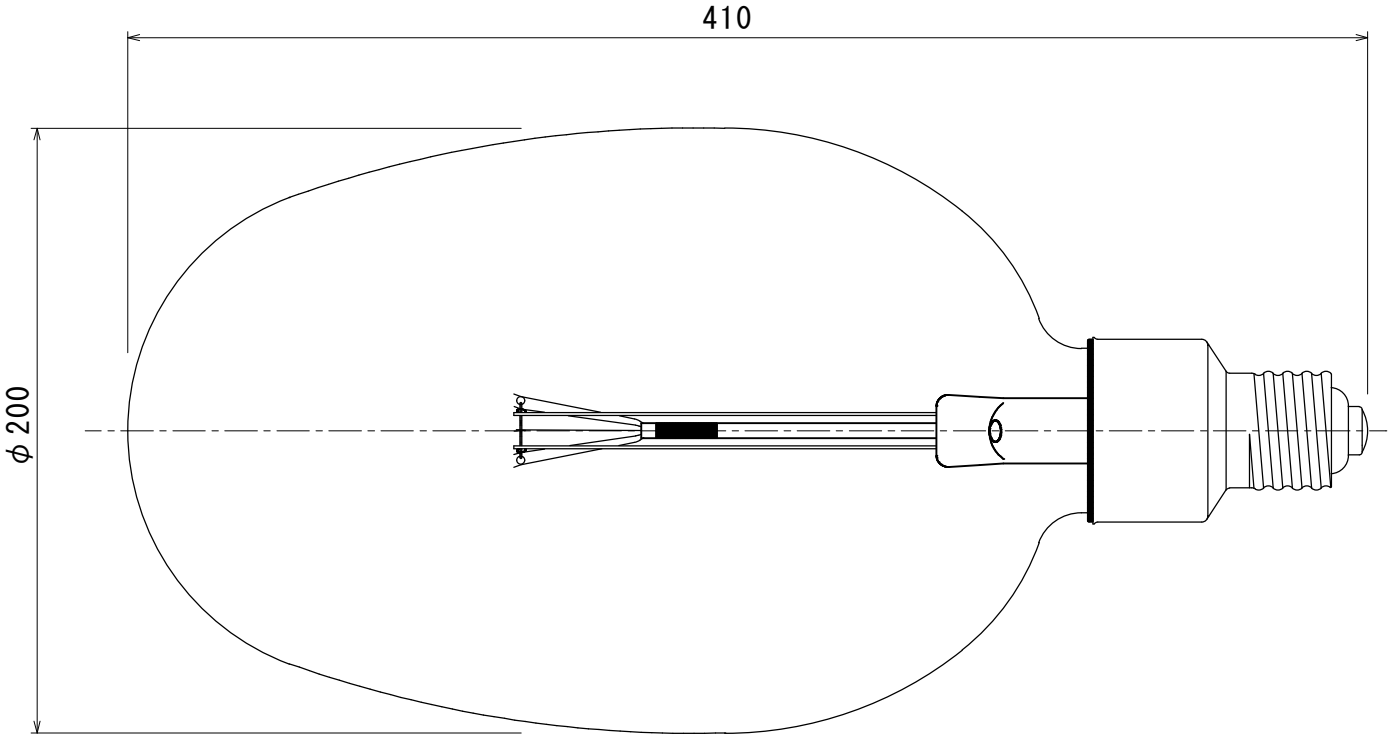

形式・用途	110V100W
ガラス球	EG200　透明
口金	E39/89×60
フィラメント形状	C-9
試験電圧 (V)	110
消費電力 (W)	100
消費電流 (A)	−
全光束 (lm)	1,150
水平光度 (cd)	−
効率 (lm/W)	−
平均寿命 (hrs)	1,500
封入ガス	窒素

記号	年月日	記事	担当	承認

図面内容	インテリア用集魚灯			製品形式	110V100W EG200 透明 E39					
年月日	2024.05.13			尺度	単位	memo		図面番号		
検図	古谷	設計		製図	佐藤	2/5	mm	file		HPIL-0005

舶用電球株式会社