ハクヨー

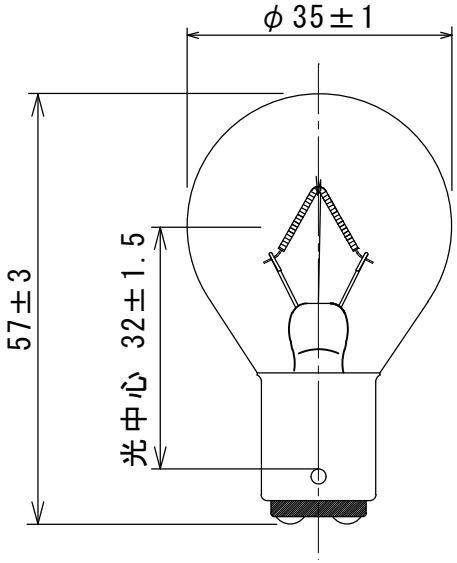

形式・用途	KN24V10WFS
ガラス球	S35 透明
口金	BA15d/19
フィラメント形状	C-2V
試験電圧 (V)	24
消費電力 (W)	10±2
消費電流 (A)	−
全光束 (lm)	−
水平光度 (cd)	3.0以上
効率 (lm/W)	(5.0以上)
定格寿命 (hrs)	1,000
過電圧振動耐久寿命(hrs)	25
封入ガス	Ar
ゲッター	窒化バリウム
標準点灯の向き	上向

記号	年月日	記事	担当	承認
	2024.02.01	CAD図面作成	佐藤	古谷

図面内容	航海灯用電球			製品形式	KN24V10WFS S35 透明 BA15d				
年月日	2024.02.01			尺度	単位	memo		図面番号	
検図	古谷	設計		製図	相沢	1/1	mm	file	HPN-0036

舶用電球株式会社