ハクヨー

BA15s

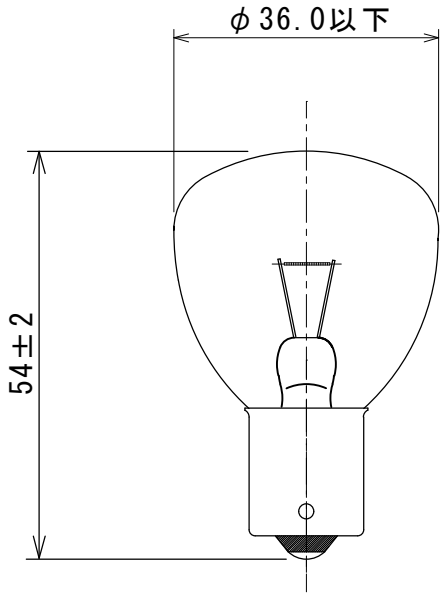

BAY15d

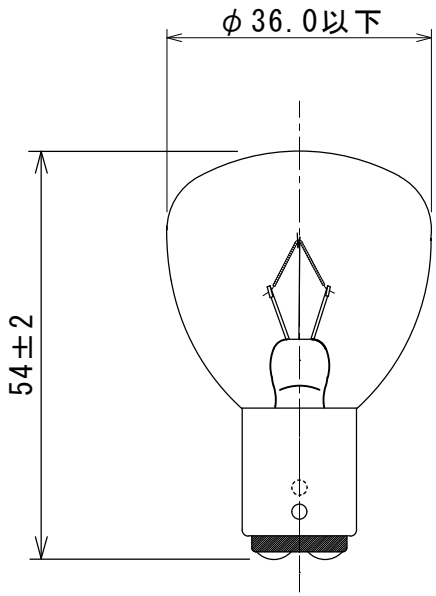

形式・用途	24V40W
ガラス球	RP35　透明
口金	BA15s/19 or BAY15d/19
フィラメント形状	CC-6(BA15s)/CC-2V(BAY15d)
試験電圧 (V)	28/28
消費電力 (W)	(40)
消費電流 (A)	1.43
全光束 (lm)	700(BA15s)/640(BAY15d)
水平光度 (cd)	−
効率 (lm/W)	(17.5)(BA15s)/(16)(BAY15d)
平均寿命 (hrs)	200
封入ガス	Ar
ゲッター	バリウム
表示	−
適用規格	旧 JIS C 7506

記号	年月日	記事	担当	承認

図面内容	自動車用(ﾌｫｰｸﾘﾌﾄ等)電球			製品形式	24V40W RP35 透明 BA15s/BAY15d				
年月日	2024.03.07			尺度	単位	memo		図面番号	
検図	古谷	設計		製図	佐藤	1/1	mm	file	HPX-0014

舶用電球株式会社